Первичные литиевые элементы

LS 26500

3,6 В. Литий-тионилхлорид ($Li\text{-}SOCl_2$)
Типоразмер C - элементы бобинной конструкции с высокой плотностью энергии

Преимущества

- Стабильный высокий уровень напряжения в течении большой части жизни
- Широкий диапазон рабочих температур (- 60°C/+ 85°C)
- Низкий уровень саморазряда(при хранении менее 1% в год при температуре + 20°C)
- Легкая установка в компактные системы
- Непревзойденная стойкость атмосферной коррозии

Основные особенности

- Корпус и вывода из нержавеющей стали (низкий уровень намагниченности)
- Герметичные стеклянно-металические гермовыводы
- Негорючий электролит
- Соответствует стандарту МЭК 60086-4 и стандарту безопасности МЭК 60079-11
- Сертифицирован по стандартам безопасности Underwriters Laboratories (UL)
- Ограничения для транспортировки (класс 9)

Область приминения

- Измерительные устройства
- Автоматические считывающие устройства
- Буи
- Измерительное оборудование
- Промышленное применение
- Профессиональная электроника

Дополнительно по запросу

- Низкомагнитная версия

Справочный размер элемента		C
Электрические характеристики		
(Типичное значения для элемента после хранения в течении 1 года или менее, при +30 °C макс.)		
Номинальная ёмкость (при 4 мА, +20 °C, разряд до 2.0 В. Отданная емкость зависит от величины тока, температуры и конечного напряжения)		**7,7 Ач**
Напряжение разомкнутой цепи	(при + 20°C)	**3,67 В**
Номинальное напряжение	(при 0,5 мА + 20°C)	**3,6 В**
Номинальная энергия		**27,72 Вт**
Характеристики импульсных токов: Стандартно до 300 мА. (Импульсный ток 300 мА за 0,1 секунду каждые 2 минуты при +20 C, при условии, что элемент не разряжен базовый ток 10 мА и показания выходного напряжения выше 3,0 В. Показания могут изменяться в зависимости от характеристик импульса, температуры и предыдущей истории использования элемента. Установка элемента вместе с конденсатором в особых условиях должна проводиться при консультации со специалистами Saft).*		
Максимально рекомендуемый ток (Возможны большие токи. Проконсультируйтесь со специалистами Saft).*		**150 мА**
Хранение	(рекомендовано) (для более суровых условий, проконсультируйтесь со специалистами Saft)*	**+ 30 °C**
Диапазон рабочих температур (работа за пределами указанного диапазона может привести к уменьшению отдаваемой емкости и снижению кривой разрядного напряжения)		**- 60 °C/+ 85 °C**
Основные физические характеристики		
Диаметр (макс.)		**26,0 мм.**
Высота (макс.)		**49,1 мм. или 50,1 в зависимости от типа**
Типичный вес		**48 г.**
Содержание металического лития		**на уровне 2,0 г.**
Имеющиеся стандартные вывода		
	CNR	радиальные ленточные контакты
	3 PF, 3 PF RP	радиальные проволочные контакты
	CNA (AX)	аксиальные проволочные контакты
	FL	гибкие проволочные контакты

* - Проконсультируйтесь со специалистами ООО"АК Бустер" по использованию элементов в режимах не регламентированных в спецификации.

Бустер

saft

LS 26500

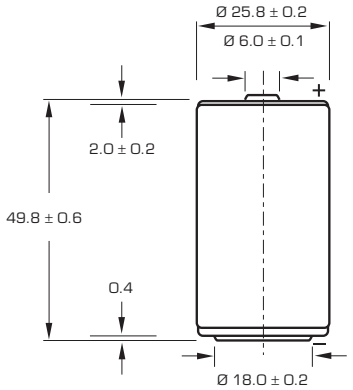

Версия с выступающей положительной торцевой крышкой

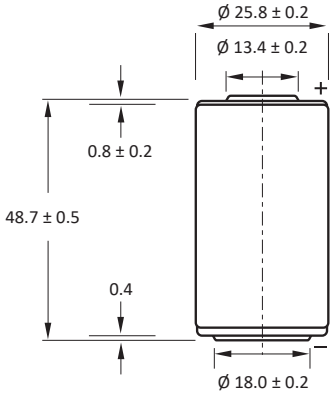

Версия с плоской положительной торцевой крышкой

Размеры указаны в мм.

Хранение

- Место хранения должно быть чистым, прохладным (температура не выше +30 °C), сухим и вентилированным.

Меры предосторожности

- Загораются, взрываются есть вероятность получить ожог.
- Не перезаряжайте, не замыкайте накоротко, не раздавливайте, не разбирайте, не нагревайте выше 100 °C, не сжигайте, не подвергать содержимое воде.
- Не припаивайте непосредственно к выводам элемента (вместо этого используйте варианты со стандартными выводами).

Напряжение в середине разряда при разных токах и температурах

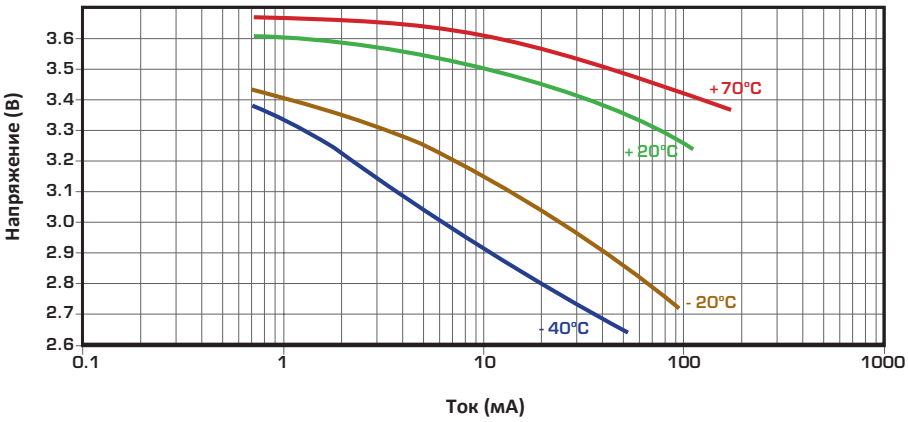

Типичные разрядные характеристики при +20 °C

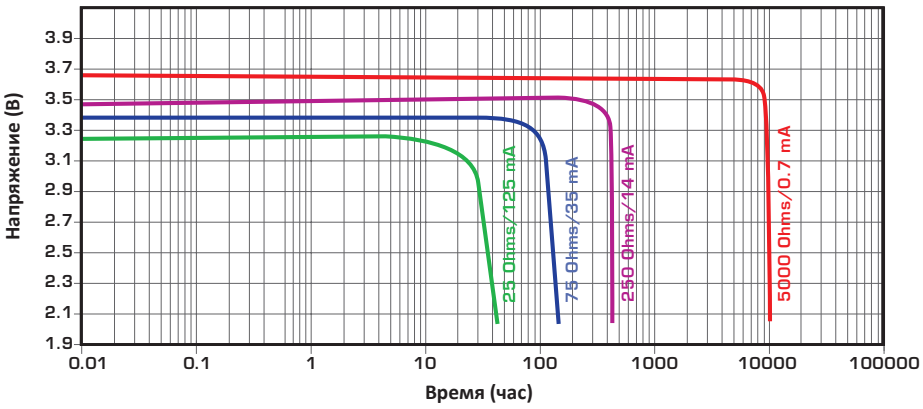

Емкость при разных токах и температурах (разряд постоянным током до напряжения 2,0 В)

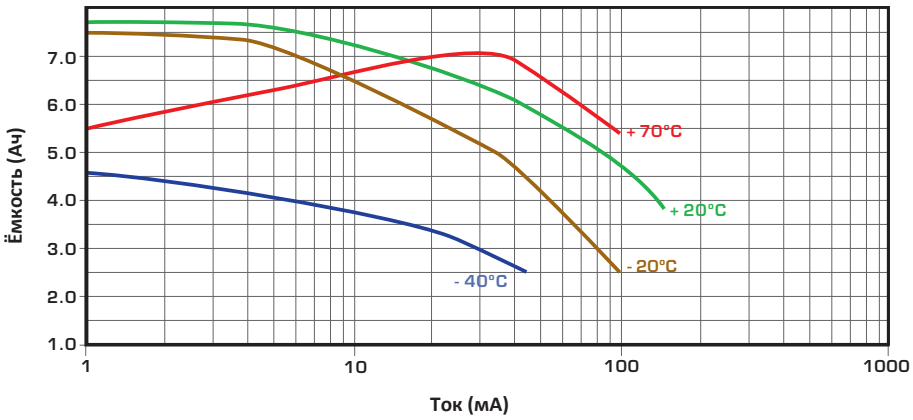

ООО"АК Бустер"
Официальный дистрибьютор SAFT
197376, Санкт-Петербург, ул. Даля, д.10
тел./факс: (812)380-74-38
email:ak@buster-spb.ru
www.buster-spb.ru

Saft
Specialty Battery Group 12,
rue Sadi Carnot 93170 Bagnolet - France
Tel.: +33 (0)1 49 93 19 18
Fax: +33 (0)1 49 93 19 69

www.saftbatteries.com

Док. №: 31016-2-0510
Издание: май 2010 г.
Данные в этом документе могут быть изменены без уведомления и становятся договорными только после их письменного подтверждения.
Опубликовано Отделом информации
Фото: Saft

Бустер

SAFT